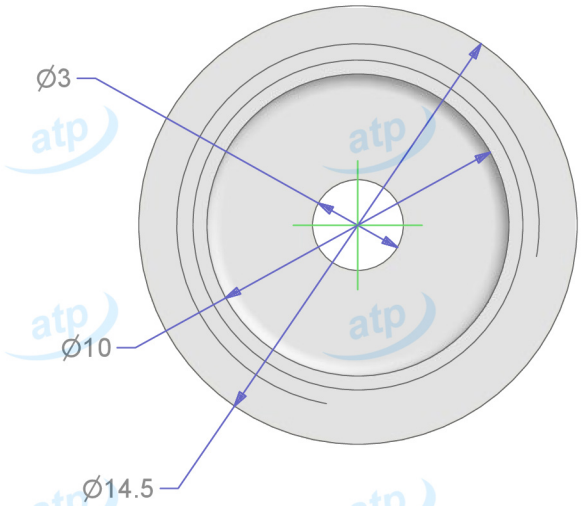

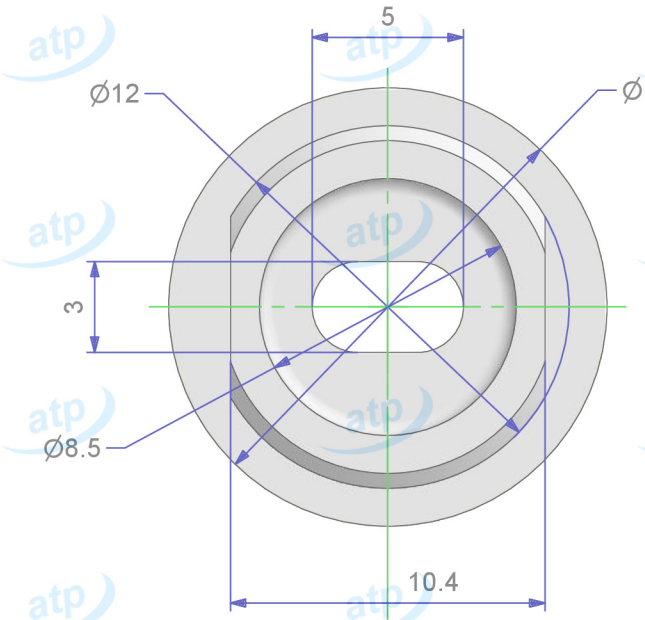

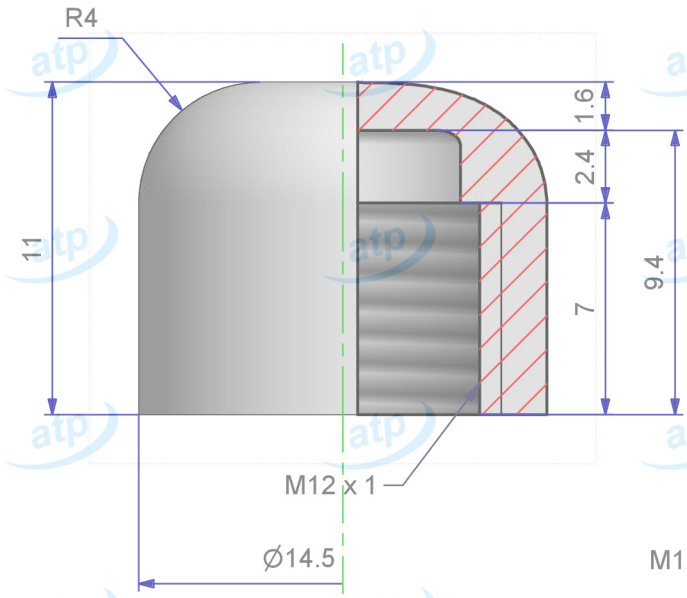

parte femmina

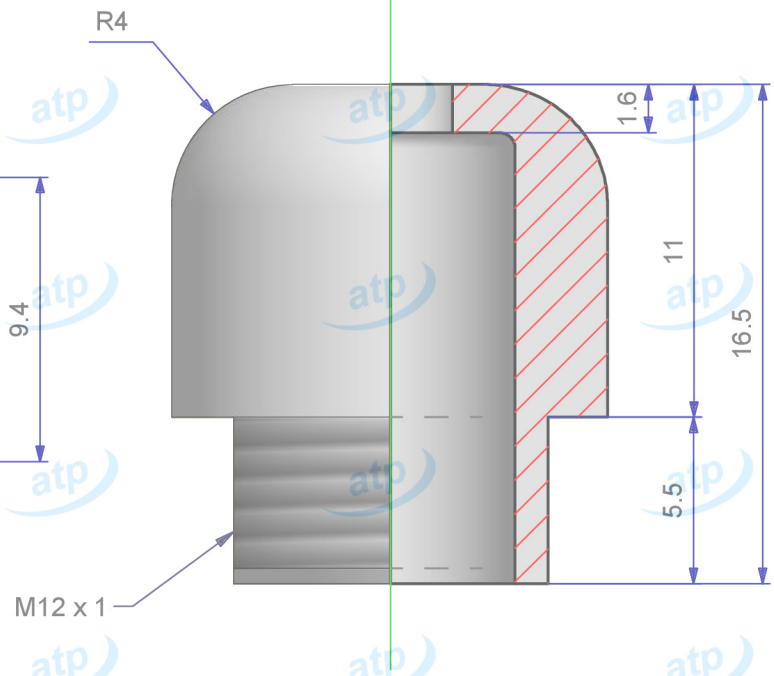

parte maschio

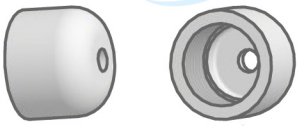

(1 : 1)

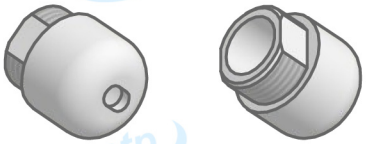

(1 : 1)

Data **2015/07/21**	**Quote espresse in mm e riferite** AL PEZZO	Prodotto campione validato		**atp** di f. garzoni via del tram 8 -I- 25070 Lavenone -Bs - Italy www.atp.it info@atp.it ufficiotecnico@atp.it
Descrizione: Oliva coprinodo d 15x22 mm avvitabile, 2 g				Foglio: A4 / Scala: 4:1
Codice articolo: ARP634A000/00	Codice cliente: atp	Disegnatore: Maurizio Di Franco	Approvato da:	N° disegno e nome file: C-ARP634A000-00
Materiale: PE	Trattamento:	Volume mm³: ~	Peso g.: ~	Per quote senza tolleranza: UNI EN 22768-m

atp si riserva, a termini di legge, la proprietà di questo disegno con divieto di riprodurlo o di renderlo noto a terzi senza sua autorizzazione

Mod.07.03/P04